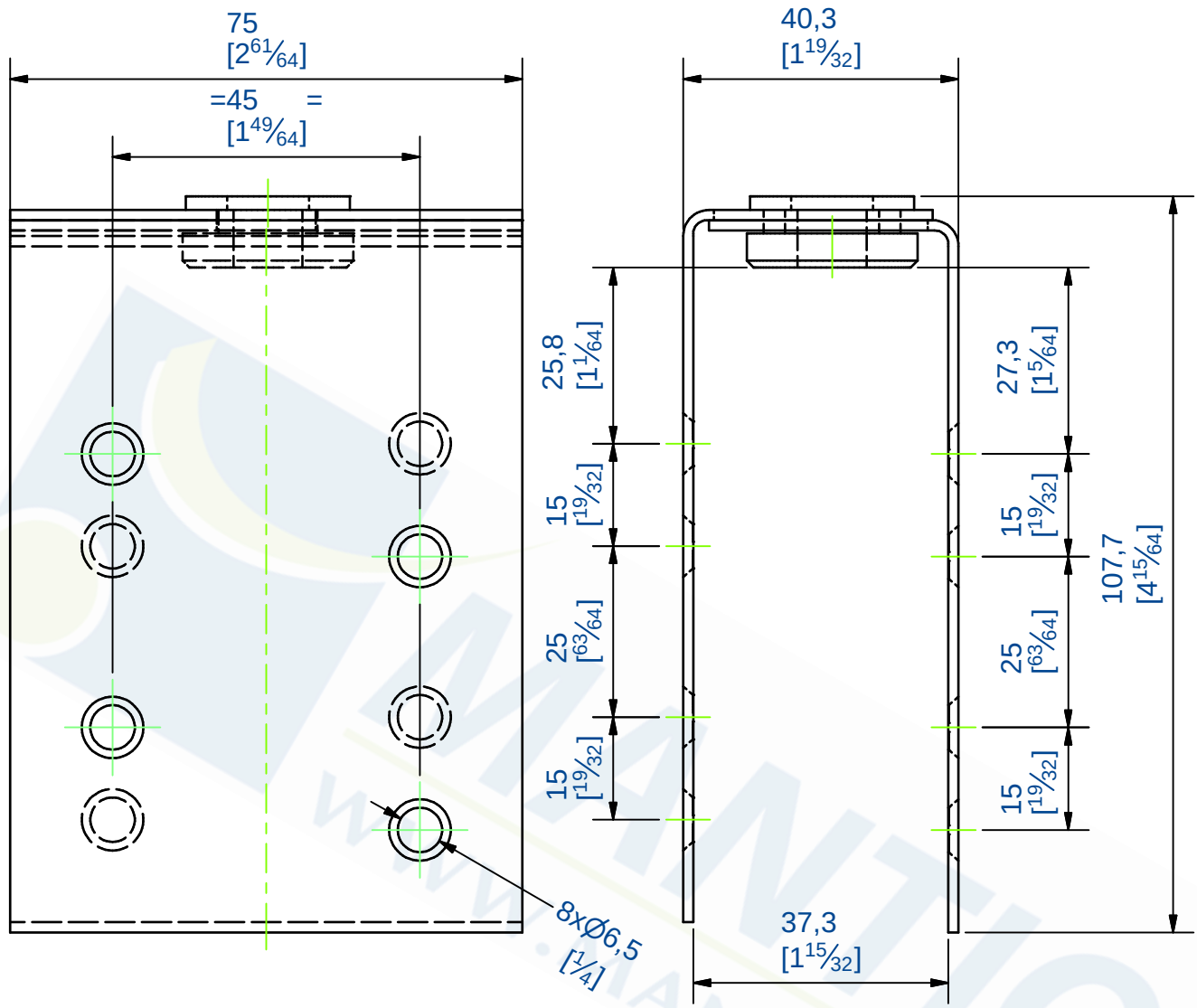

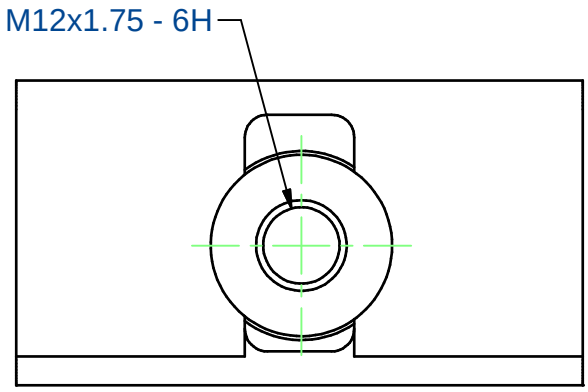

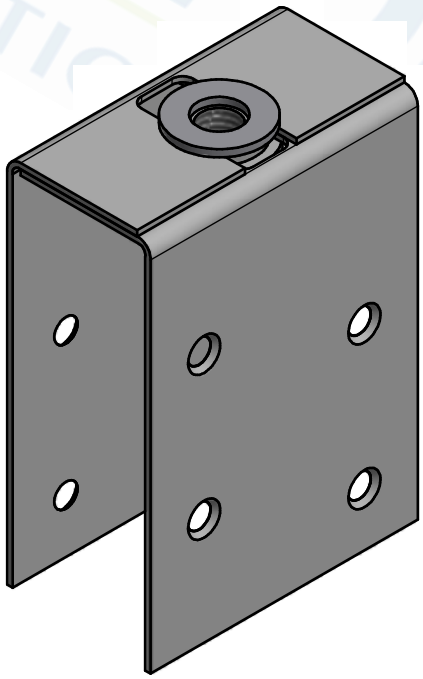

Chape reglable pour panneau de 40 à 50 mm d'épaisseur
Capacité: 75 KG
Matière: Acier

Adustable APRON SET for panels from 40 to 50 thickness
Capacity: 75 KG
Material: Steel

MANTION
FERRURES DE PORTES COULISSANTES
MANUTENTION PAR MONORAIL
7,rue Gay Lussac
25000 BESANCON

Référence
Item Nr: **0051**

Rail associé
Combined track: **5040**